CL[¢w9 ! ¢! aL{
9b Chb¢9 tbмc

{9wL9 ±

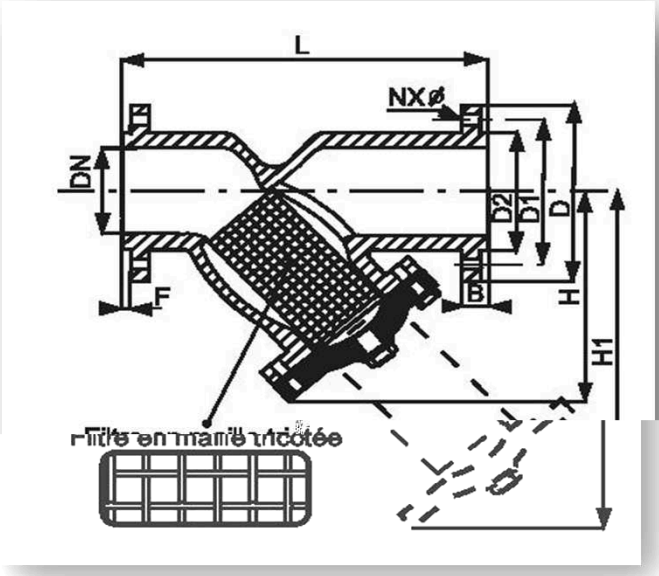

tw9{ENTATION

Cλfŭ№Ŝ **à tamis en fonte PN16**

t№Ŝăƀion maxi 16 bars jusqu' à 120°C puis 10 bars auπŘŜfŁ

¢ŜYbérature maxi 180°C en pointe

wl·ŎŎɔrdement sur brides PN16

¦ŭλfλăl·ŭλ2yă Y ŎKl·dzŦŦl·ƎŜΣ ŎfλYl·ŭλăl·ŭλ2yΣ Řλăŭ№λōdzŭλ2y ŜI·dz y2y LJ2ŭl·ōfŜ

/2yãŭ№dzŎŭλ2y

Ŏ2№LJăΣ ŎKl·LJŜl·dzΣ Ø2fl·yŭ Y Ŧ2yŭŜ ŘdzŎŭλfŜ DD нр

¢l·Yλă λy2È oмc

tŜλyŭdz№Ŝ 9LJ2Èè Ǝ№λăŜ

9ŭl·yŎKŞλŭŞ ŜyŭŜ Ŏ2№LJă Ŝŭ ŎKl·LJŜl·dz Y ƨ2λyŭ Ǝ№l·LJKλŭŞ

.2dzŎK2y ŘŜ LJdz№ƎŜ Ŧ2yŭŜ Yl·ffŞl·ōfŜ ŦλfŜŭŞ .{t

Cl·ŎŜă ăŭ№λŞŜă y2y LJŜλyŭŜă

±λăăŜ№λŜ ŞfŜŎŭ№2ÎλyƎdzŞŜ

DN	15	20	25	32	40	50	65	80	100	125	150	200	250	300	350	400
L	130	150	160	180	200	230	290	310	350	400	480	600	730	850	980	1100
D	95	105	115	140	150	165	185	200	220	250	285	340	405	460	520	580
D1	65	75	85	100	110	125	145	160	180	210	240	295	355	410	470	525
NxØ	4x14	4x14	4x14	4x18	4x18	4x18	4x18	8x18	8x18	8x18	8x22	12x22	12x27	12x27	16x27	16x30
D2	45	58	68	78	88	102	122	138	158	188	212	268	320	378	438	490
B	14	16	16	18	18	20	[illegible]	[illegible]	24	26	26	30	32	32	36	38
H	74	80	90	105	115	176	212	205	228	265	310	410	445	485	675	690
H1	114	125	138	170	188	270	328	300	335	400	472	627	668	750	1125	1255
uchon	3/8"	1/2"	1/2"	1/2"	1/2"	1/2"	1/2"	1/2"	1/2"	1/2"	1/2"	3/4"	3/4"	3/4	1"	1"
ranin	0,5x0,5	0,5x0,5	0,7x0,7	0,7x0,7	0,7x0,7	1x1	1x1	1x1	2x2	2x2	2x2	2x2	2x2	2x2	2,5x2,5	2,5x2,5
s (Kg)	2,20	3,50	4,60	6,00	7,20	11,53	16,50	18,90	24,70	36,10	50,20	88,80	135,50	200,50	295	535

nensions en mm

² ² ² ϕw!//hw5{π!a.[!w5ϕ/ha

!a.[!w5{! w¦95¦ thw¢C[¦±L![½L5¦{¢!b5 тмллл a!/hb ¢9[ло ур от мс рм C!· ло ур от пр оу